RPC2533B

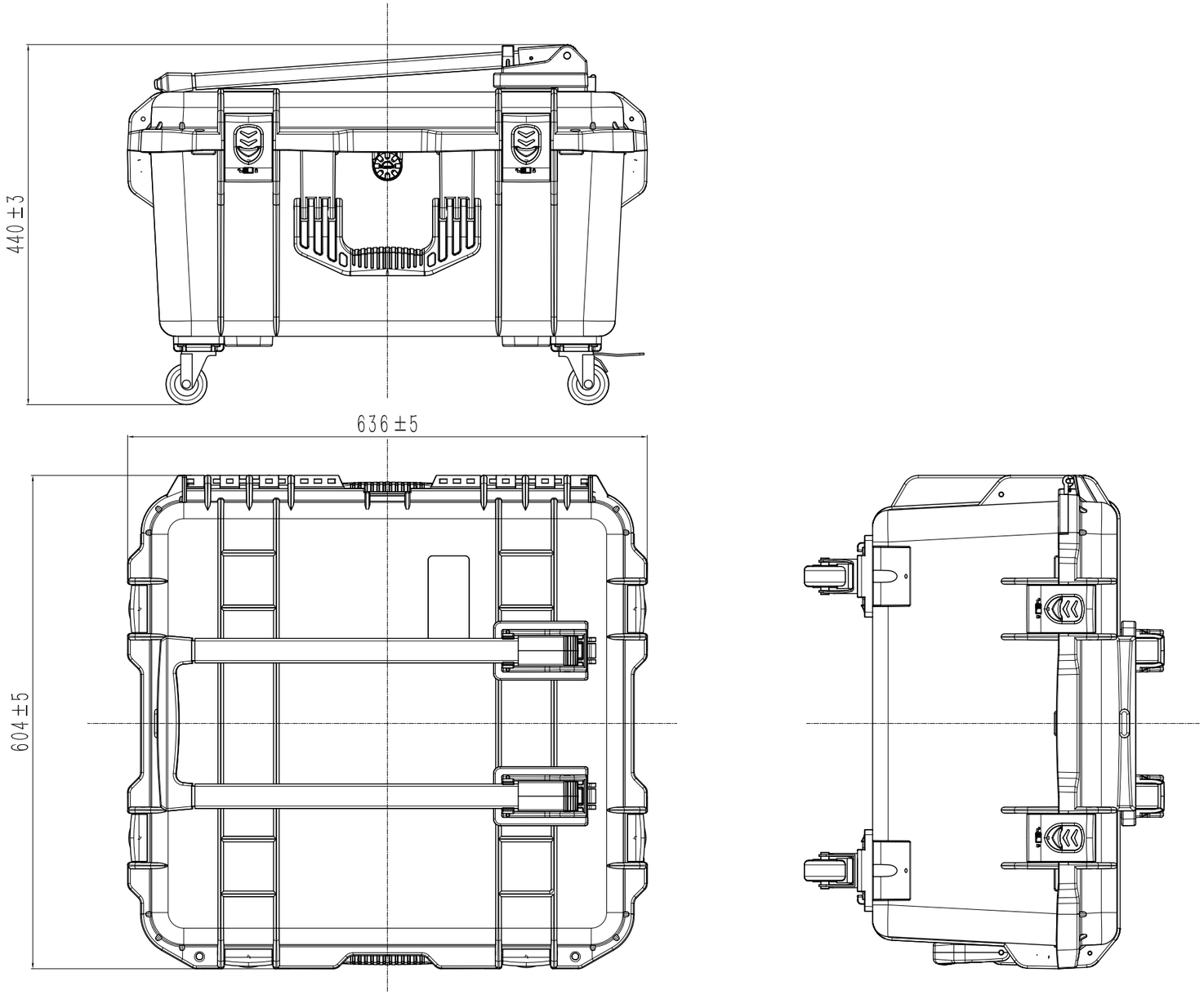

技术要求：

1.包装箱的箱盖和箱底颜色均为黑色.

2.外表材质为微发泡PP,外表面为皮纹，且光洁、平整；

3.包装箱装配成型后，各零部件应具有相应的功能，便于开启、闭合。

会签	
责任	签字
版本号	
存储编号	

标记	处数	更改文件号	签字	日期		
设计		彭利辉		2025.01.03	RPC2533B外形尺寸图（万向轮）	RPC2533B
校核						所属装配号 RPC2533
审查						图样标记 / 重量 / 比例 1:7
工艺检查					微发泡PP	共1张 第1张
标准检查						黄山鼎瑞新实业有限公司
审定						
批准						